FADINI
el abre verjas

A·D·S AUTOMATIC DOOR SPECIALISTS
Puertas & Portones Automáticos, S.A. de C.V.
¡Nuestra pasión es la Solución!....

»PISTON HIDRAULICO PARA PUERTAS ABATIBLE MOD.HINDI-880 EVO.

Hindi 880®

Embolo hidráulico para abrir verjas de hoja batiente hasta 4 metros

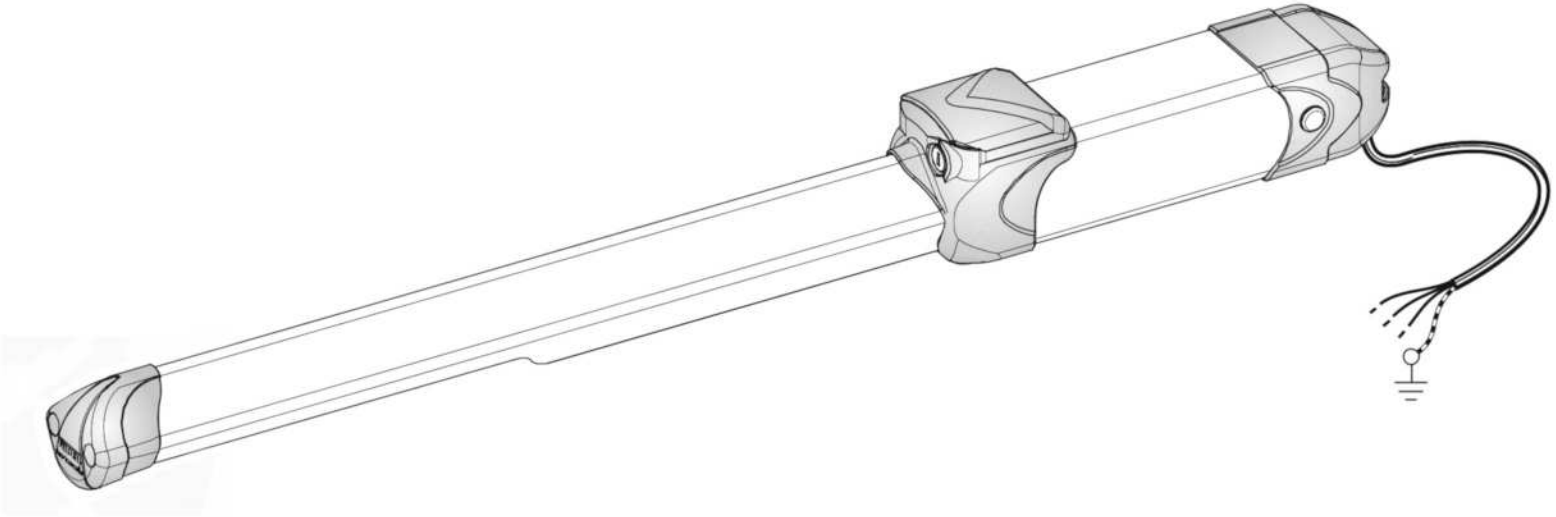

MANUAL DE INSTALACION

V09.18

(229) 288-1552
portonesautomaticos@adsver.com.mx
portonesautomaticos@prodigy.net.mx

RESIDENCIAL COMERCIAL INDUSTRIAL

MEMBER IDA International Door Association

DEMONSTRACION DE APLICACION SEGUN LA LARGURA DE LA HOJA

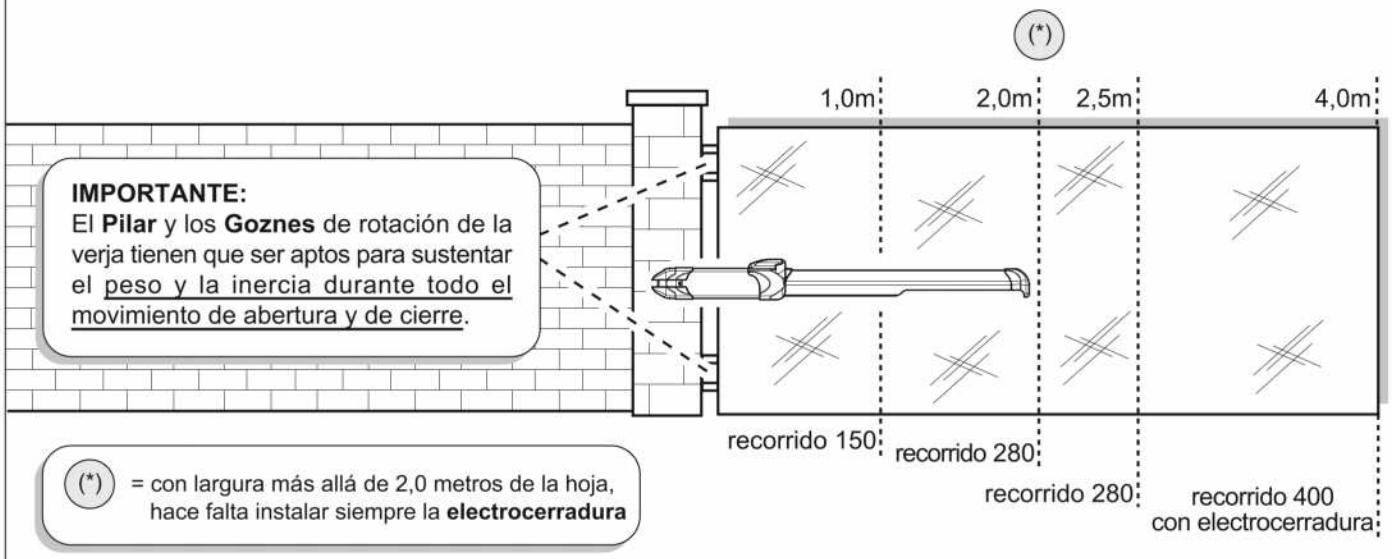

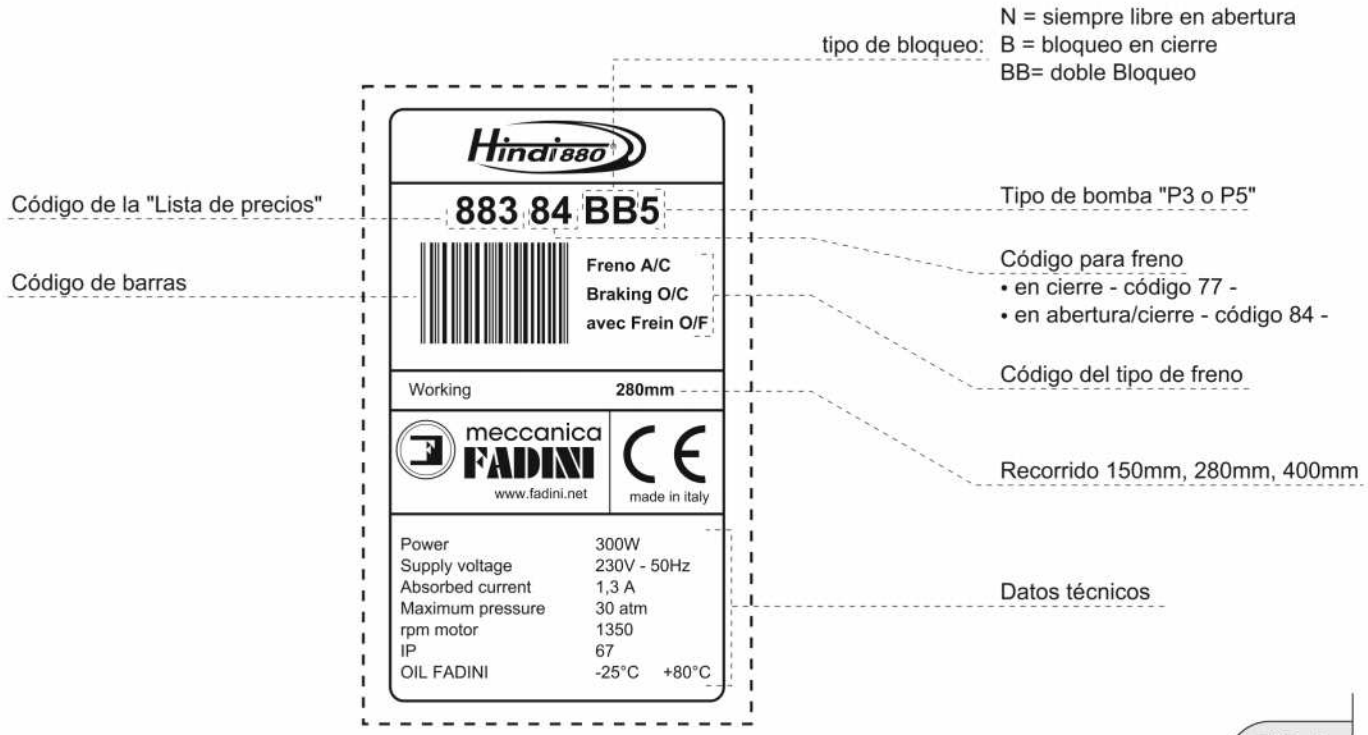

FIG. 1

ADVERTENCIAS PRELIMINARES PARA LA SEGURIDAD Y EL BUEN FUNCIONAMIENTO DEL SISTEMA

- Las operaciones de instalación, comprobación, ensayo, análisis de los riesgos y mantenimientos sucesivos tienen que realizarse por personal técnico calificado y autorizado.
- Esta automatización ha sido planteada para el empleo exclusivo reseñado en este folleto, con los accesorios de seguridad y de señalización mí nimos requeridos y con los aparatos "Fadini".
- Cualquier aplicación distinta que no esté expresamente indicada en este folleto podrí a causar unas averí as o daños a las cosas y personas.
- Comprobar que la hoja batiente esté instalada de manera correcta, averiguando el movimiento perfecto sin roces ni sacudidas durante toda la maniobra de abertura y cierre.
- Comprobar que la hoja batiente de la verja se encuentre en posición vertical de burbuja, con los dos goznes perfectamente engrasados y funcionantes.
- Cerciorarse de que hayan unos topes rí gidos de abertura y de cierre de la verja batiente.
- Comprobar que el suministro eléctrico de red y la tensión que llega al motor eléctrico sean de 230V ± 10% a 50 Hz.
- La alimentación al motor interior del aparato **Hindi 880** tiene que realizarse por medio de cables eléctricos con sección de 1,5 mm^2 para una distancia máxima de 50 metros. Para distancias superiores a 50 metros, se aconseja de emplear unos cables eléctricos con hilos de sección adecuados para la buena regla de instalación.
- En caso de eventuales sustituciones de piezas o de accesorios, emplear los componentes originales indicados por la empresa constructora.
- La empresa Meccanica Fadini rehusa cualquier responsabilidad para daños causados por empleos impropios y no expresamente indicados en este folleto; además, no responde de los malos funcionamientos debidos al empleo de materiales o accesorios no indicados por la empresa misma.
- La empresa constructora se reserva la facultad de modificar este folleto sin previo aviso.

COMPONENTES Y ACCESORIOS SUMINISTRADOS

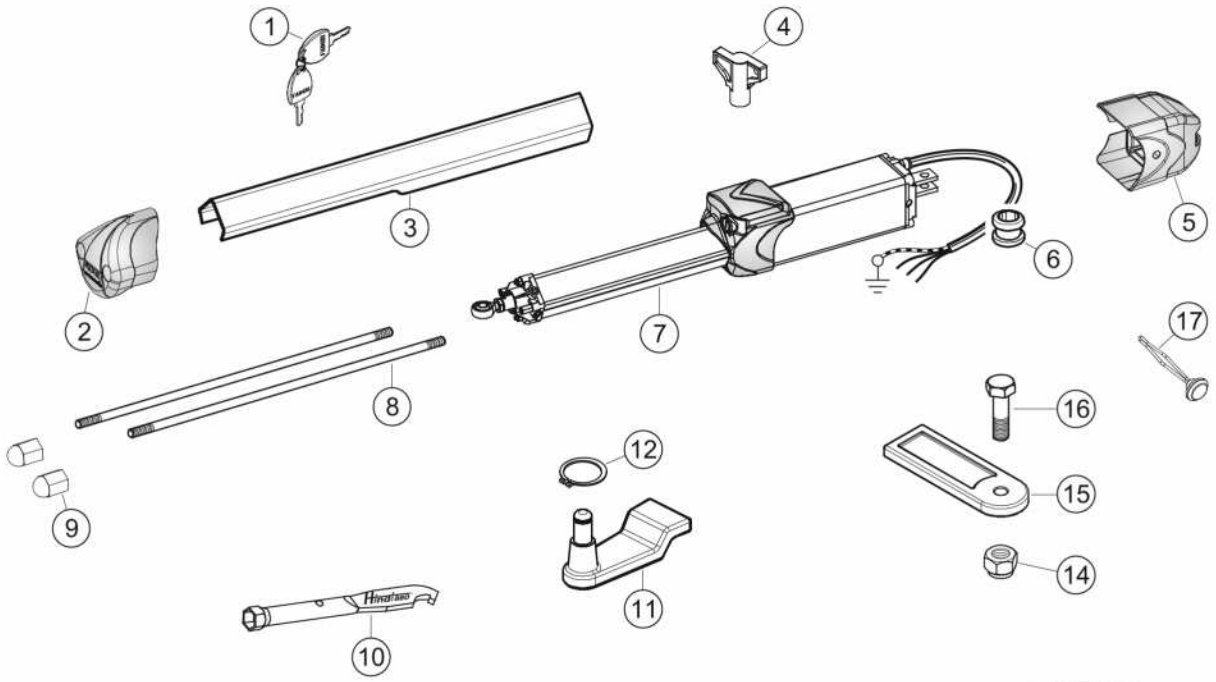

Placas de sujeción (OPCIONALES)

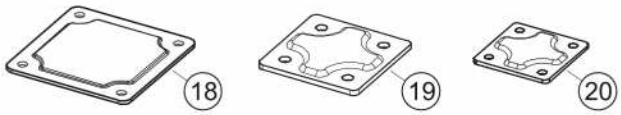

1 - Núm. 2 llaves cifradas para abertura del cajón deslizante
2 - Elemento terminal sujeta-capó
3 - Capó protector en aluminio anodizado
4 - Llave de desbloqueo manual interior (únicamente en las versiones Hindi 880 con Bloqueo en Cierre y Bloqueo Bidireccional)
5 - Casquete protector trasero
6 - Pasacable
7 - Embolo hidráulico - recorrido 150mm
- " 280mm
- " 400mm
8 - Núm. 2 tirantes sujetadores del capó protector
9 - Núm. 2 tuercas hexagonales de sombrerete para sujetar el elemento terminal del capó en el émbolo
10 - Llave de apretamiento de la cabeza esférica
11 - Acoplamiento delantero para Hindi 880 recorrido 150mm y recorrido 280mm
12 - Anillo Seeger de sujeción delantero
13 - Acoplamiento delantero para Hindi 880 recorrido 400mm
14 - Tuerca de cierre automático M12
15 - Acoplamiento trasero al pilar
16 - Tornillo sujetador trasero M12x40
17 - Tachuela sujetadora del casquete
18 - Placa de sujeción trasera 150x150mm - (opcional) cód. 8311
19 - Placa de sujeción delantera 120x120mm - " cód. 8310
20 - Placa de sujeción delantera 84x84 - " cód. 8312

FIG. 2

INSTRUCCIONES A CUMPLIR ANTES DE LA INSTALACION DE LA AUTOMATIZACION

PARA UNA APLICACION Y FUNCIONAMIENTO PERFECTOS DEL APARATO HINDI 880, SE RECOMIENDA DE OBSERVAR LOS APARTADOS EXPLICATIVOS SIGUIENTES Y LOS DIBUJOS CORRESPONDIENTES.

IMPORTANTE: TODA LA INSTALACION TIENE QUE REALIZARSE POR PERSONAL TECNICO CALIFICADO, CUMPLIENDO CON LAS NORMAS DE SEGURIDAD EN 12445 - EN 12453, CON ARREGLO A LA DIRECTIVA DE LA MAQUINARIA 2006/42/CE. ANALIZAR CUIDADOSAMENTE LOS RIESGOS CON ARREGLO A LAS NORMAS DE SEGURIDAD VIGENTES.

La empresa Meccanica Fadini, como empresa constructora, rehusa cualquier responsabilidad en caso de incumplimiento de la buena técnica de instalación y de aplicaciones no reseñadas en este folleto.

INFORMACION GENERAL

El aparato **HINDI 880** es una automatización hidráulica para uso exterior, planteada para la abertura y el cierre de verjas de hojas batientes de cualquier forma y tamaño. Tratándose de un producto hidráulico, tiene por lo tanto todas las ventajas de fiabilidad hidráulica en los movimientos lineales y con fuerzas de empuje regulables por válvulas de presión máxima y mí nima, para adaptarse a cualquier tipo de verja batiente.

Su funcionamiento necesita de un programador electrónico de mando, que se instala al exterior en un sitio resguardado; el mismo regula todas las posibles funciones de movimiento automático o semiautomático, según las exigencias de empleo del cliente.

El abre-verja preve un juego de accesorios que garantizan su seguridad y maniobrabilidad que hace falta para volver esta automatización apta para ser instalada en cualquier sitio público y privado.

Para la instalación correcta del automatismo, es importante observar las medidas de aplicación de la hoja, como está indicado en la pág. 50, Fig. 1, y pág. 53, Fig. 6-7-8.

PREDISPOSICION DE LA INSTALACION ELECTRICA Y DE LOS ACCESORIOS

Hindi 880

1 - Destellador Miri 4 con antena ..... cód. **4602**
2 - Programador Elpro 13 exp (*) ..... cód. **7079**
(es importante instalarlo en un sitio resguardado y seco)
(*) con radio enchufable Astro 43/2 R M.Q.B. ..... cód.. **4329**
3 - Interruptor de línea 230V - 50Hz magnetotérmico diferencial de 0,03A (más allá de 100m cable de sección de 2,5 mm²) ..... ***(NO suministrado)***
4 - Fotocélula Receptor FIT 55 empotrable ..... cód. **551**
5 - Dispositivo de accionamiento hidráulico HINDI 880
6 - Tope de parada de la hoja en cierre ..... ***(NO suministrado)***
7 - Electrocerradura para versiones Hindi 880 Normal (**)
(**) y para hojas con largura más allá de 2,0m ..... cód. **7083**
8 - Fotocélula Transmisor FIT 55 empotrable ..... cód. **551**
9 - Tope de parada de la hoja en abertura ..... ***(NO suministrado)***
10 - Transmisor Astro 43/2 TR Pequeño ..... cód. **4321**
11 - Placa sujetadora columnita (***)
(***) con máscara protectora ..... cód. **554**
12 - Columnita de 0,5m en aluminio anodizado ..... cód. **555**
13 - Selector con llave CHIS 37 empotrable ..... cód. **371**
14 - Columnita de 1,20m en aluminio anodizado ..... cód. **557**

El cable eléctrico de alimentación tiene que ser libre en todo el recorrido de abertura y cierre de la hoja.

FIG. 3

Antes de poder instalar el émbolo Hindi 880, se aconseja predisponer todos los accesorios de seguridad y de mando mínimos requeridos.

POSICIONAMIENTO DE LOS ACOPLAMIENTOS SEGUN LA CONFORMACION DEL "EMBOLO"

Después de haber averiguado las medidas de instalación según las indicaciones de la pág. 53 (Fig. 6, Fig. 7 y Fig. 8), soldar el acoplamiento delantero y trasero en las placas (Fig. 4).

Nivelar el émbolo en todos los sentidos, antes de instalarlo de manera definitiva.

***IMPORTANTE*: para verjas con hojas pesadas, el instalador tiene que reforzar oportunamente los acoplamientos al pilar y a la verja por medio de placas metálicas sólidas (no suministradas por el constructor), según las exigencias efectivas (Fig. 4).**

***CUIDADO*: en caso de que el acoplamiento delantero esté sujetado en presencia del aparato Hindi 880, cerciorarse de cubrir el vástago durante la fase de soldadura.**

Acoplamiento trasero

B

HOJA

Dimensión establecida de la medida **B** (pág.53).

Placa metálica de refuerzo: para instalaciones de hojas pesadas, hay que adaptar el refuerzo a la placa de sujeción, según el tipo de hoja (opcional).

Acoplamiento delantero

FIG. 4

ENSAYO MANUAL DEL EMBOLO

Antes de sujetar los acoplamientos en la hoja y en el pilar, hace falta alimentar eléctricamente el émbolo Hindi 880 para hacer salir por completo el vástago; invertir a continuación las fases y hacerlo volver atrás por 5-6 mm.
***IMPORTANTE*: la cabeza articulada tiene que estar SIEMPRE atornillada en la rosca máxima con la contratuerca (Fig.9).**

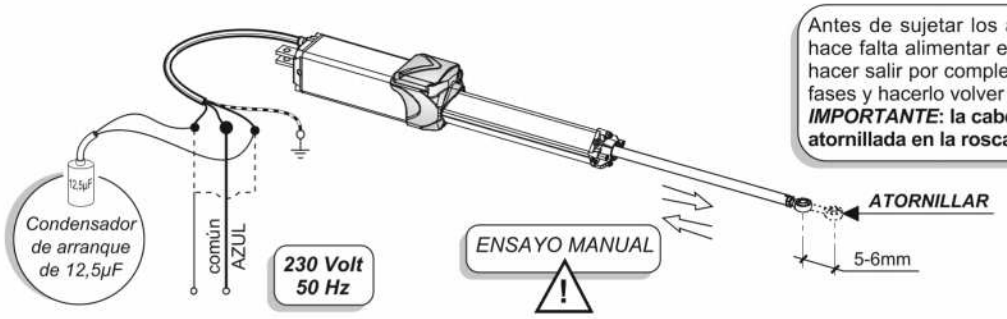

FIG. 5

INSTALACION DE LOS DIFERENTES "EMBOLOS"

recorrido de 150mm • Medidas del pilar •

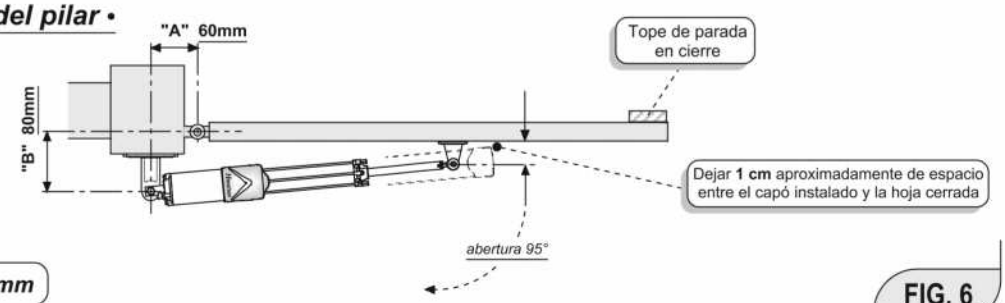

*Recorrido del vástago **150mm***

FIG. 6

recorrido de 280mm • Medidas del pilar •

- En la versión de *AUTOFRENADO* la medida "A" tiene que ser de 120mm -

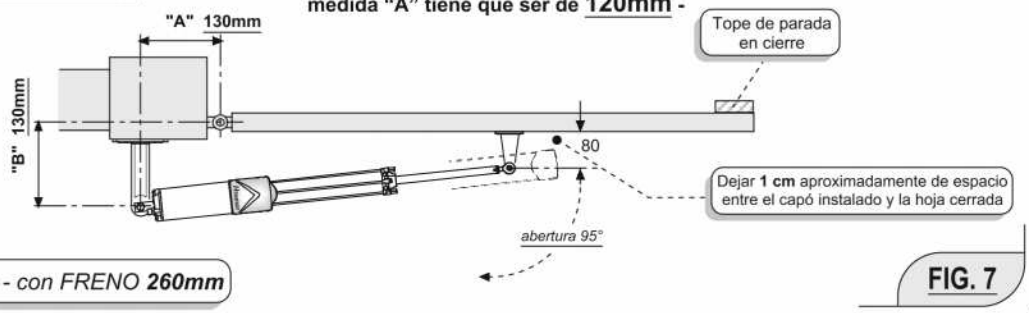

*Recorrido del vástago **280mm** - con FRENO **260mm***

FIG. 7

recorrido de 400mm • Medidas del pilar •

- En la versión de *AUTOFRENADO* la medida "A" tiene que ser de 200mm -

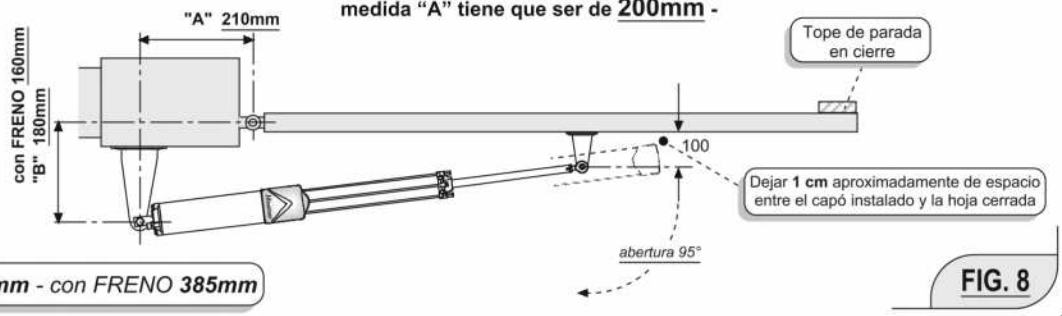

*Recorrido del vástago **400mm** - con FRENO **385mm***

FIG. 8

Después de haber instalado los acoplamientos, desatornillar de 5-6 mm la cabeza esférica: de esta forma, se asegura siempre una fuerza de empuje en cierre aún cuando la hoja de la verja está cerrada. Al final, es importante apretar a fondo la contratuerca (con la ayuda de la llave de apretamiento en dotación y la llave fija de 19 - Fig. 9). Sujetar el émbolo Hindi 880 en los acoplamientos por medio del tornillo y del anillo seeger en dotación (Fig. 9 - 10).

Llave de apretamiento en dotación: permite mantener parado el vástago, mientras se aprieta la contratuerca con la llave de 19
- (NO en dotación) -

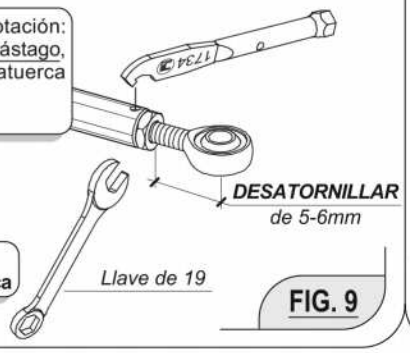

CUIDADO:
apretar a fondo la contratuerca

FIG. 9

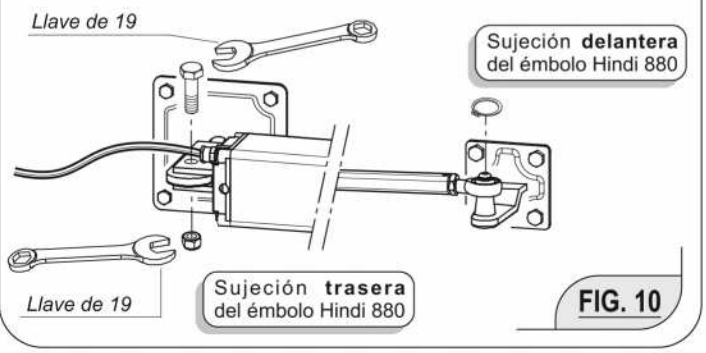

FIG. 10

español

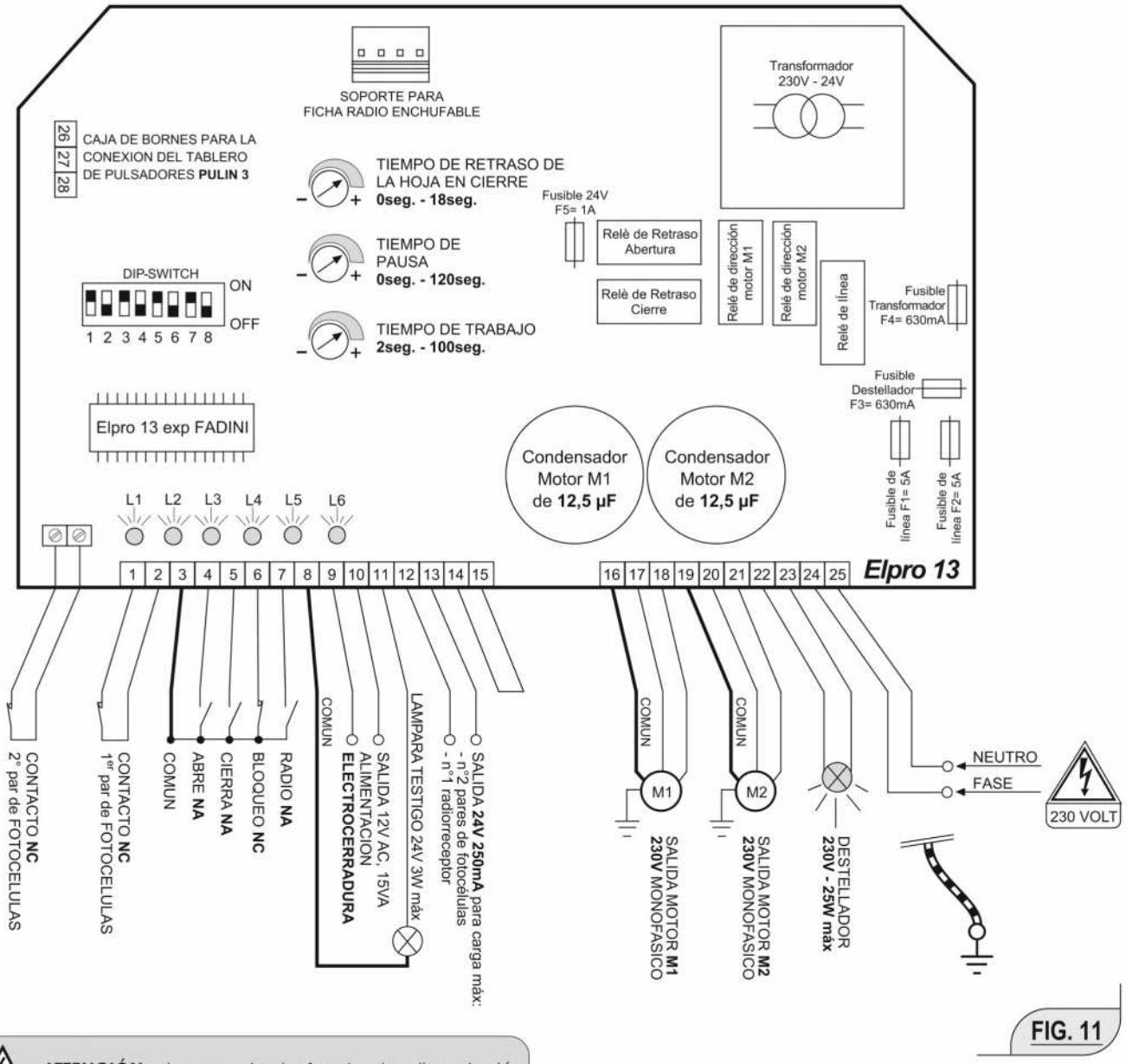

FIG. 11

ATENCIÓN: desconectar la fuente de alimentación esperar 2 minudos antes de acceder a las partes eléctricas.

230V

Es importante observar las instrucciones que se encuentran en la caja del programador "Elpro 13 exp". Programador electrónico de microprocesador para la gestión de abre-verjas sobre dos hojas batientes.

IMPORTANTE:

1 - El programador tiene que instalarse en un sitio resguardado y seco, con su propia caja de cartón protectora.
2 - Aplicar un Interruptor Magnetotérmico diferencial del tipo 0,03A muy sensible (Fig. 3, pág. 52) en la alimentación del programador.
3 - Cerciorarse de que la alimentación al programador electrónico esté de 230V ±10% 50Hz.
4 - Para la Alimentación y el Destellador, emplear unos cables con hilos de sección de 1,5 mm² (hasta 50 m de distancia); para los accesorios varios, emplear unos cables con hilos de sección de 1 mm². Conectar el cable amarillo/verde de Tierra con los dos motores eléctricos (Fig. 11).
5 - Si no se emplean las Fotocélulas, realizar un puente entre los bornes 1 - 2 y si no se emplea el 2º par, realizar un puente con la entrada correspondiente.
6 - Si no se emplea ningún Tablero de Pulsadores o Selectores sin pulsador de bloqueo, realizar un puente entre los bornes 3 - 6 contacto NC (normalmente cerrado).

español

Posición de los interruptores *DIP-SWITCH*:

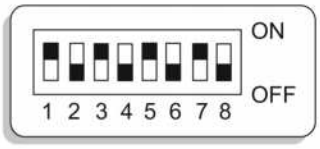

1 = **ON** 1er par de Fotocélulas parada en abertura
2 = **ON** Radio no invierte en abertura
3 = **ON** Cierra en Automático
4 = **ON** Pre-relampagueo del Destellador
5 = **ON** Radio paso a paso con bloqueo intermedio
6 = **ON** Servicio con una sola hoja peatonal desde verja cerrada
7 = **ON** Servicio Ariete Hidráulico activo en abertura desde verja cerrada
8 = **ON** Elimina el Retraso de la Hoja en abertura. Los motores arrancan juntos

CAJA DE BORNES - *Ficha electrónica de baja tensión*

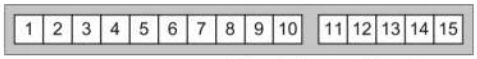

Caja de bornes - Elpro 13 exp -

Fotocélulas:

El ***1er par*** de Fotocélulas (dispositivo instalado en los pilares de la verja) está manejado por el Dip-Switch 1.
El ***2º par*** de Fotocélulas (dispositivo instalado al interior de la entrada) parado siempre en abertura e invierte en cierre estando eliminado el obstáculo.

CONTACTO **NC** 2° par de FOTOCELULAS

CONTACTO **NC** 1er par de FOTOCELULAS

SALIDA 24Vac (CARGA MAX: 2 PARES DE FOTOCELULAS Y 1 RADIORRECEPTOR)

DIP-SWITCH 1 (sólo para 1er par de Fotocélulas):

1 ON: Fotocélula parada en abertura e invierte en cierre estando eliminado el obstáculo
OFF: Fotocélula no parada en abertura e invierte en cierre en presencia de un obstáculo

Selector con llave personalizada:

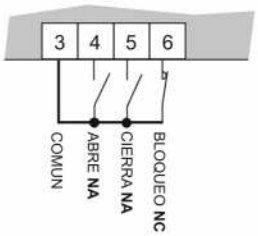

Cerradura de ***PERFIL EUROPEO***

Cerradura de ***PERFIL UNIVERSAL***

Contacto radio:

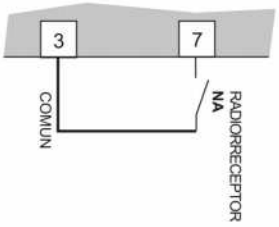

- Abre/Cierra (normal) inversión de marcha a cada impulso
- Paso a paso con bloqueo intermedio

DIP-SWITCH 2:

2 ON: No invierte en abertura
OFF: Invierte la marcha a cada impulso

DIP-SWITCH 5:

5 ON: Paso a paso con bloqueo intermedio
OFF: Funcionamiento normal

Electrocerradura:

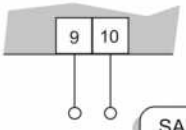

SALIDA 12V AC, 15VA
ALIMENTACION
ELECTROCERRADURA

Accesorio de bloqueo mecánico de la verja en cierre, aconsejado para ser instalado en hojas largas más de 2 metros y para automatizaciones sin bloqueo hidráulico.
Tiempo de funcionamiento: alimentación durante **2 segundos**, adelanto de 100 ms en relación con el comienzo del movimiento de la hoja.

Señalización del movimiento de la hoja:

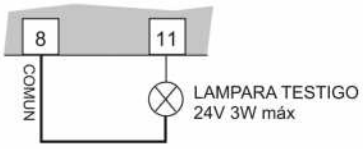

Lámpara testigo **Encendida** = Verja abierta
Lámpara testigo **Apagada** = Verja cerrada
Relampaguea a **0,5 seg. (rápidamente)** = movimiento de cierre
Relampaguea a **1 seg.** = movimiento de abertura

CONEXIONES ELECTRICAS DE POTENCIA

Hindi 880

CAJA DE BORNES - *Ficha electrónica de alta tensión*

16	17	18	19	20	21	22	23	24	25

Caja de bornes - Elpro 13 exp -

DIP-SWITCH 8:

ON: Elimina el retraso de la hoja en abertura. Los motores arrancan juntos
8 OFF: Retraso de la hoja en abertura activo

DIP-SWITCH 3:

ON= Cierra en automático
OFF= No cierra en automático.
3 Función semiautomática

Motores eléctricos:

Una vez acabadas todas las conexiones eléctricas de los Motores, hace falta regular los tres temporizadores:
Retraso hoja en Cierre, Tiempo de Pausa y Tiempo de Trabajo.

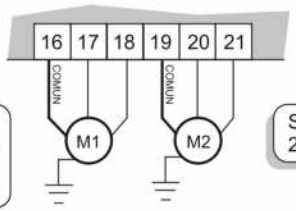

SALIDA MOTOR **M1**
230V MONOFASICO
(Motor para abertura 1era hoya y Peatonal)

SALIDA MOTOR **M2**
230V MONOFASICO

TIEMPO DE RETRASO HOJA EN CIERRE
0 seg. - 18 seg.

TIEMPO DE PAUSA (Si Dip-Switch 3=ON)
0 seg. - 120 seg.

TIEMPO DE TRABAJO
2 seg. - 100 seg.

Destellador:

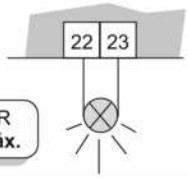

DESTELLADOR
230V - 25W máx.

Pre-relampagueo Dip-Switch 4=ON:
Una vez dado el impulso de mando, se enciende el destellador y después de 3 segundos se pone en marcha la automatización.

DIP-SWITCH 4:

ON: Pre-relampagueo
4 OFF: Sin pre-relampagueo

Alimentación del programador:

ENTRADA ALIMENTACION
230V ±10% 50Hz MONOFASICA

Aplicar un Interruptor Magnetotérmico diferencial del tipo 0,03A muy sensible en la alimentación del programador.
La ficha tiene que ser alimentada a 230V ±10% 50Hz monofásico, una vez acabadas todas las conexiones eléctricas de baja tensión y de potencia.

CONEXIONES ELECTRICAS "Elpro · 13 exp"

Automático / Semiautomático:

TIEMPO DE PAUSA
0 segundos - 120 segundos

DIP-SWITCH 3:

ON= Cierra en automático
OFF= No cierra en automático.
3 Función semiautomática

Ciclo Automático: por un impulso de mando abre, las hojas se abren; se paran en pausa durante el tiempo planteado por el temporizador, después de lo cual vuelven a cerrarse automáticamente.
Ciclo Semiautomático: por un impulso de mando abre, las hojas se abren; para cerrar las hojas, hay que dar el impulso de cierre.

Abertura peatonal:

DIP-SWITCH 6:

ON= Servicio con una sola hoja peatonal
6 OFF= Servicio normal

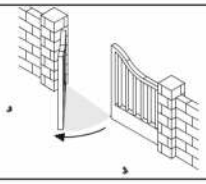

Se logra la abertura peatonal de una hoja desde la verja completamente cerrada, por medio del mando Abre estando el **Dip-Switch núm. 6=ON** en los bornes 3-4:
- un primer mando de abertura abre la hoja del **Motor 1**;
- un segundo mando en los bornes 3 y 4 abre también la segunda hoja.

El transmisor está siempre activo para ambas hojas con el contacto Radio 7-8.
La función *"Abertura peatonal"* no es activa durante el primer ciclo de funcionamiento, próximo ad una falta de tensión de alimentación.

Ariete hidráulico:

Función **(Dip-Switch núm. 7=ON)** que permite facilitar el desenganche de la electrocerradura estando la verja completamente cerrada, también en modo de *abertura peatonal*: las hojas de la verja cerrada, antes de abrirse, están empujadas en cierre durante **2 segundos**.

DIP-SWITCH 7:

ON: Ariete hidráulico activo en abertura desde la verja cerrada
7 OFF: Ariete hidráulico desactivado

Paso a paso:

Dip-Switch núm. 5=ON:
A cada impulso en el contacto radio, la verja realiza las maniobras individuales de abre-parada-cierra-parada.

DIP-SWITCH 5:

ON: Función paso a paso activada
5 OFF: Función paso a paso desactivada

Reloj exterior (Opcional):

TIEMPO DE PAUSA
0 segundos - 120 segundos

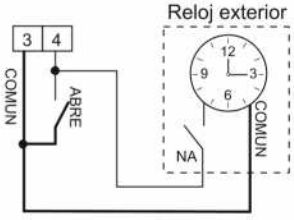

DIP-SWITCH Núm. 3=ON Cierre Automático:

ON= Cierra en automático
OFF= No cierra en automático.
3 Función semiautomático

RELOJ: El Programador Elpro 13 exp permite conectar un reloj normal para la abertura-cierre de la verja.

Conexión: conectar en paralelo el contacto NA del Reloj con el borne Núm. 4 ABRE y Núm. 3 COMUN, activando otra vez el cierre automático con el Dip-Switch Núm. 3=ON y planteando el tiempo de pausa en el trimmer.

Funcionamiento: programar la hora de abertura en el reloj; a la hora planteada, la verja se abre quedando abierta (el destellador se apaga y la lámpara testigo señala por 2 cortos relampagueos y a continuación una pausa más larga) y no aceptará más ningún mando (aún radio) hasta el vencimiento del tiempo planteado en el reloj, al vencimiento de lo cual después de la pausa habrá otra vez el cierre automático.

español

DESBLOQUEO MANUAL HINDI 880 - VERSIONES CON BLOQUEO EN CIERRE Y BIDIRECCIONAL

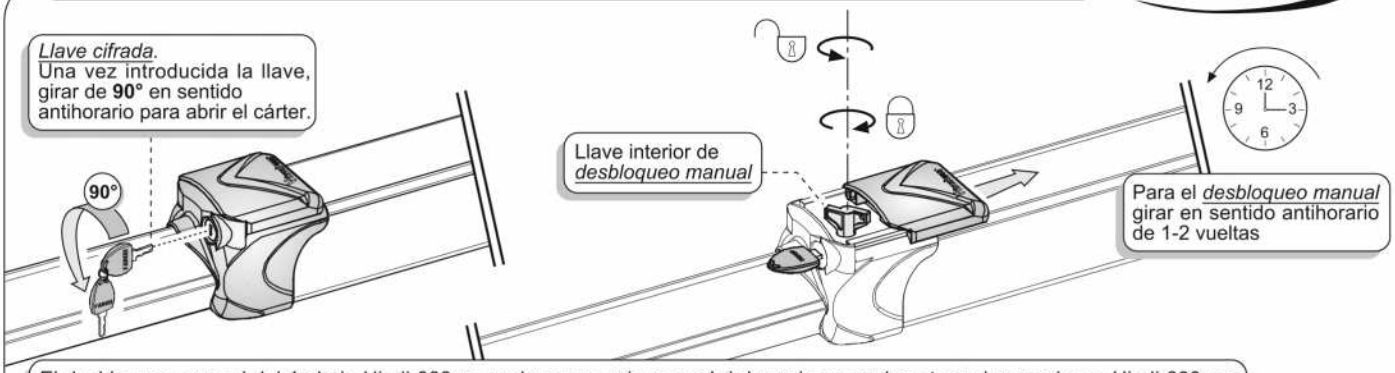

El desbloqueo manual del émbolo Hindi 880 se vuelve necesario para abrir la verja manualmente en las versiones Hindi 880 con Bloqueo. Hace falta introducir la llave cifrada en dotación en la cerradura al efecto, colocada en el cárter de cobertura del conjunto de válvulas, a continuación girarla en sentido antihorario de 90° para hacer deslizar la portezuela de cobertura. Al interior, hay la llave de desbloqueo manual ya introducida; hace falta girarla de una o dos vueltas en sentido antihorario. Después de haber acabado las operaciones manuales, bloquear el circuí to hidráulico girando la llave de desbloqueo en sentido horario, apretando de manera segura (Fig. 12).

FIG. 12

REGULACION DE LAS VALVULAS PARA LA FUERZA DE EMPUJE

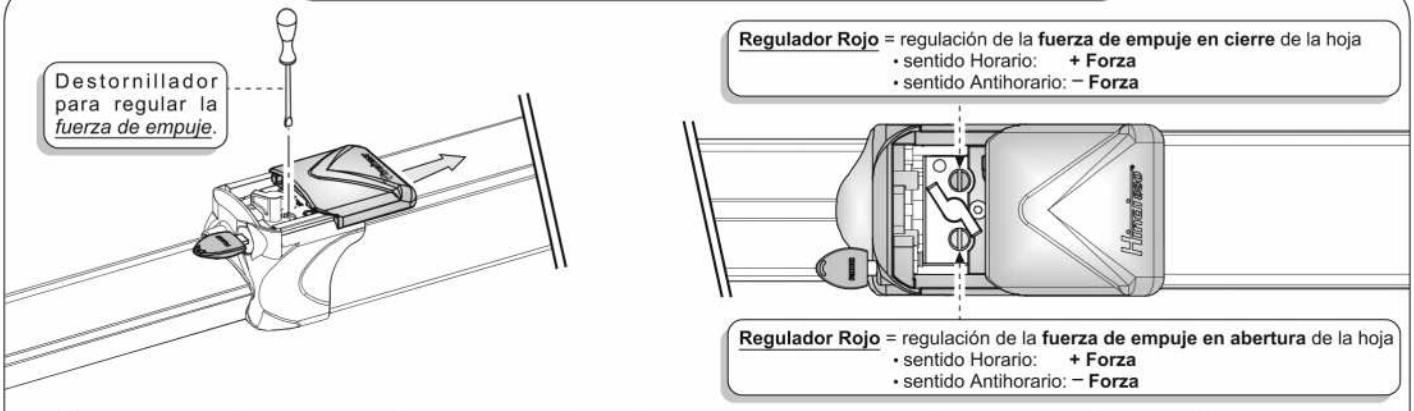

Se vuelve necesario regular la fuerza de empuje en abertura y en cierre aflojando o apretando los reguladores (Rojo y Verde); estos reguladores se encuentran al interior del cárter de cobertura del conjunto de válvulas, accesible por medio de la llave cifrada (Fig. 13).

FIG. 13

REGULACION · FRENADO · DEL EMBOLO EN CIERRE

CUIDADO.
Se puede regular el "FRENO" en *cierre* de la hoja en la cabeza del émbolo:
cuidado, es muy sensible.
Al contrario, el frenado en *abertura* está preestablecido.

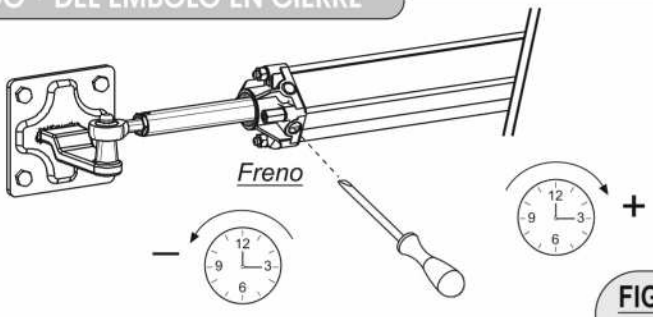

FIG. 14

INSTALACION DE LA ELECTROCERRADURA

HORIZONTAL

cód.7081 ***Electrocerradura "horizontal"***
Se aplica en la 2ª hoja que cierra y graba en el pestillo; el mismo bloquea la hoja parada en tope de cierre.

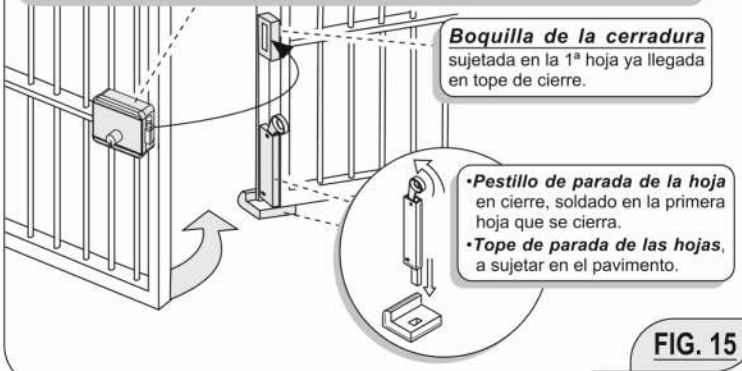

FIG. 15

VERTICAL

cód.7083 ***Electrocerradura "vertical"***
Se aplica en la base de la 2ª hoja que llega en retraso.

La Electrocerradura tiene que ser instalada siempre en la versión Hindi 880 *Normal* (sin bloqueo hidráulico) y en las verjas con hojas largas desde 2,0 metros en adelante (Fig.15 y Fig.16).

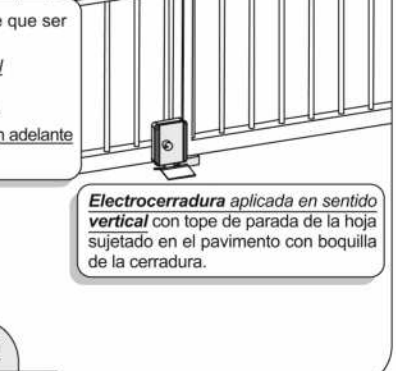

FIG. 16

español

PREDISPOSICION DEL TOPE DE PARADA "CONSTRUIDO POR EL INSTALADOR"

Hindi 880

Hilo pilar

Los dos topes de parada en abertura y en cierre ***NO ESTAN SUMINISTRADOS***

95°

90°

Tope de parada en cierre para electrocerradura

Tope de parada

Tope de parada

FIG. 17

INTRODUCCION DEL CASQUETE PROTECTOR

Hoja sujetadora trasera a soldar

CASQUETE PROTECTOR con hendidura

CUIDADO: el cable eléctrico de alimentación **tiene que ser SIEMPRE** colocado en el lado **opuesto** de la "hoja sujetadora" trasera del émbolo, entre el perno y el fondo de sujeción (Fig. 18); además, el mismo **tiene que** ser introducido en el **pasacable** y en la hendidura del = ***CASQUETE PROTECTOR*** = (Fig.19).

4 x 1,0

- ROJO
- AZUL
- ROJO
- AMARILLO/VERDE

FIG. 18

PREDISPOSICION DE LA SUJECION DEL CAPO Y DEL CASQUETE PROTECTOR

Hendidura **Derecha** *Hindi 880 instalado*

Hoja sujetadora trasera

Hendidura **Izquierda** *Hindi 880 instalado*

CORTAR para lograr la hendidura para el pasacable

CURVA a realizar en el cable eléctrico

CORTAR para lograr la hendidura para el pasacable

FIG. 19

TACHUELA sujetadora del casquete

Cable de alimentación en dotación 4x1,0 mm²

CUIDADO

Conectar todos los cables con la TIERRA

Hindi 880

COMPLETO

Cuerpo válvula de presión máxima y mí nima y de desbloqueo manual

Elemento terminal del capó

Núm.2 tuercas hexagonales de sombrerete

Capó

Tirantes

Acoplamiento delantero

Embolo hidráulico

español

DECLARACION DE CONFORMIDAD
del Constructor

La Empresa Constructora:

meccanica FADINI snc.

Dirección:

Via Mantova, 177/A - C.P. 126 - 37053 Cerea (VR) Italy
Tel.+39 0442 330422 r.a. - Fax +39 0442 331054
e-mail: info@fadini.net - www.fadini.net

DECLARA BAJO SU RESPONSABILIDAD QUE:

Modelo:

Hindi 880®

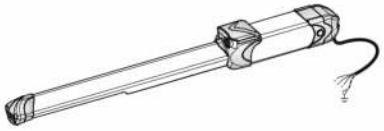

abre-verja hidráulico para exterior

CUMPLE CON LA DIRECTIVA DE MAQUINARIA **2006/42/CE**

Y ADEMAS QUE:

El *Hindi 880* está comercializado para su instalación como "sistema automatizado", con los accesorios y componentes originales señalados por la Empresa Constructora.
El automatismo, con arreglo a la Ley, es una "máquina" y, por lo tanto, el instalador tiene que cumplir con todas las normas de seguridad. El mismo instalador está obligado a entregar su propia Declaración de Conformidad.
La empresa constructora rehúsa cualquier responsabilidad procedente del empleo impropio del producto.
El producto cumple con las reglamentaciones específicas siguientes:

- Análisis de los Riesgos y sucesiva intervención para eliminarlos: ..... **EN 12445** y **EN 12453**
- Directiva de Baja Tensión ..... **2006/95 CE**
- Directiva de Compatibilidad Electromagnética ..... **2004/108/CE** y **92/31 CEE**

Para certificar el producto el Constructor declara, bajo su responsabilidad, que ha sido cumplida la REGLAMENTACION DE PRODUCTO .....EN 13241-1

CE

Meccanica Fadini s.n.c.
Director Responsable

Fecha: 03-03-10

El Responsable

FADINI®
el abre verjas
made in Italy

E

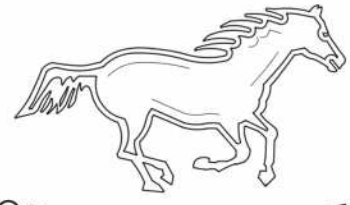

CALIDAD EN MOVIMIENTO

español

DIMENSIONES MAXIMAS EXTREMAS

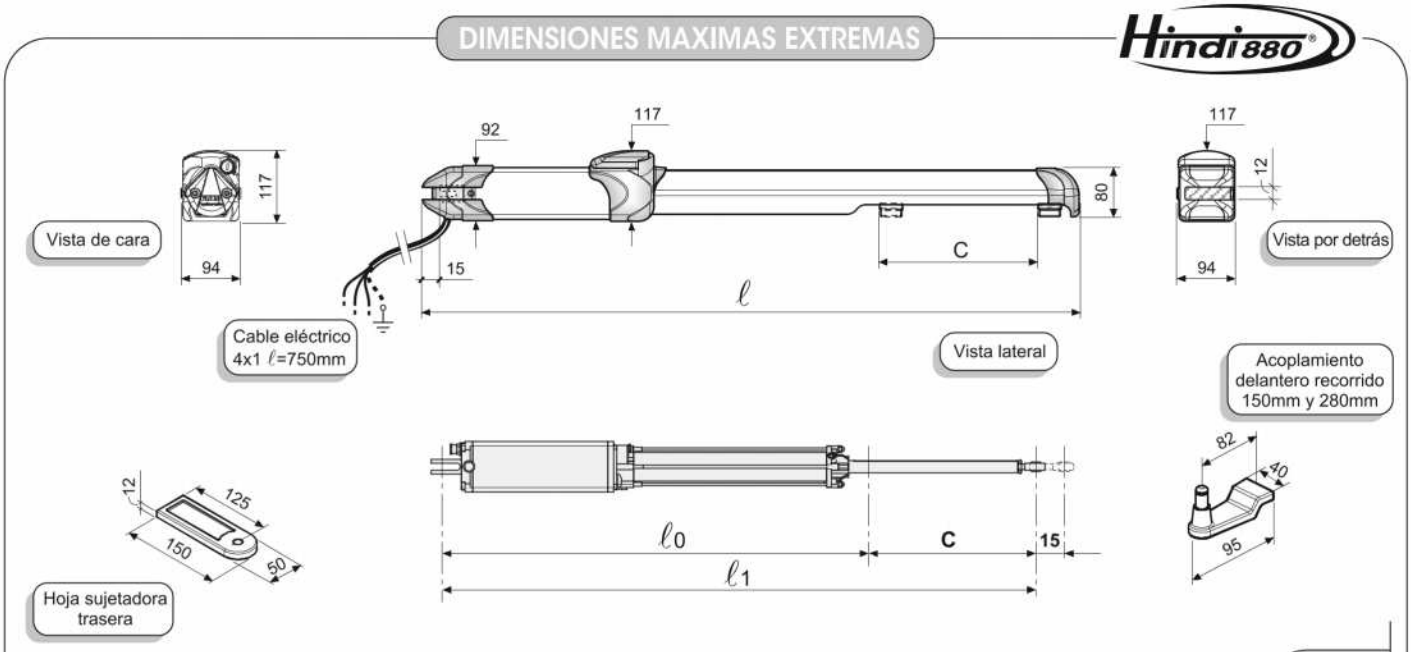

FIG. 20

DATOS TECNICOS DEL MOTOR ELECTRICO

Potencia suministrada	180W (0,25CV)
Tensión de alimentación	230V
Frecuencia	50Hz
Corriente absorbida	1,3A
Potencia absorbida	300W
Velocidad de rotación del motor	1'350 rev./min.
Condensador	12,5µF
Servicio intermitente	S3 - 25%

DATOS TECNICOS DEL EMBOLO HIDRAULICO

Caudal bomba hidráulica - P5	1,4 ℓ/min.
Diámetro del émbolo	45mm
Diámetro del vástago	20mm
Presión de trabajo	10atm (max 20 atm)
Aceite hidráulico	Oil Fadini
Temperatura de trabajo	-25°C +80°C
Peso máximo de la verja	180Kg
Grado de protección completo	IP 55

RENDIMIENTO "HINDI 880"

RECORRIDO EFFECTIVA "C"	"ℓ" mm	"ℓ0" mm	"ℓ1" mm	TIEMPO DE ABERTURA	TIEMPO DE PAUSA	TIEMPO DE CIERRE	TIEMPO DE DESCANSO	TIEMPO DE UN CICLO COMPLETO	CICLOS COMPLETOS Abertura - Pausa - Cierre - Pausa	CICLOS ANUALES con 8 horas diarias de servicio	PESO
recorrido **145mm**	830	605	750	12 sec.	30 sec.	12 sec.	40 sec.	94 sec.	N°39/h	N°112'000	9,5 Kg
recorrido **275mm**	1'094	732	1'007	25 sec.	30 sec.	25 sec.	40 sec.	120 sec.	N°30/h	N°86'000	11 Kg
recorrido **395mm**	1'374	885	1'280	32 sec.	40 sec.	32 sec.	50 sec.	154 sec.	N°23/h	N°66'000	14 Kg
275mm	1'094	732	1'007	12 sec.	***Rápido*** - bompa **P10** (para aplicaciones específicas)		50 sec.	106 sec.	N°34/h	N°97'000	11 Kg
395mm	1'374	885	1'280	16 sec.				120 sec.	N°30/h	N°86'000	14 Kg

CUIDADO Importante

Para un rendimiento **óptimo** del sistema en el curso del tiempo y con arreglo a las normas de seguridad, hace falta realizar un mantenimiento y monitoreo correctos de toda la instalación para la automatización, para los aparatos electrónicos instalados y también para los cableados realizados en los mismos. Toda la instalación tiene que realizarse por personal técnico calificado, rellenando el Manual de Mantenimiento indicado en el Folleto de las Normas a pedir:
- Automatización Hidráulica: comprobación de mantenimiento cada 6 meses por lo menos.
- Aparatos electrónicos y sistemas de seguridad: una comprobación de mantenimiento cada mes por lo menos.
- Los mantenimientos ordinarios y extraordinarios tienen que acordarse entre el cliente y la empresa que hace los trabajos.
- Entregar las envolturas de embalaje como el cartón, nilón, poliestireno, etc. a unas empresas especializadas en la recuperación de los desechos.

SE PROHIBE TERMINANTEMENTE TIRAR EN LOS DESECHOS LOS MATERIALES PERJUDICIALES PARA EL MEDIO AMBIENTE

CE

El desarrollo de la empresa MECCANICA FADINI se ha fundado siempre en la garantí a de la calidad de los productos y en la existencia de un sistema de CONTROL TOTAL DE LA CALIDAD que garantiza el mantenimiento en el curso del tiempo de los niveles de calidad y una puesta al dí a constante en relación con las Normas Europeas, en el marco de un proceso de mejora continuo.

meccanica FADINI

Via Mantova 177/A - C.P. 126 - 37053 Cerea (VR) Italy - Tel. +39 0442 330422 - Fax +39 0442 331054
e-mail: info@fadini.net - www.fadini.net

La empresa constructora se reserva el derecho de modificar este folleto sin previo aviso. Además, la misma rehusa cualquier responsabilidad para equivocaciones o daños causados a las cosas y personas.

español

FADINI
el abre verjas

A·D·S AUTOMATIC DOOR SPECIALISTS
Puertas & Portones Automáticos, S.A. de C.V.
¡Nuestra pasión es la Solución!....

»PISTON HIDRAULICO PARA PUERTAS ABATIBLE MOD.HINDI-880 EVO.

A·D·S AUTOMATIC DOOR SPECIALISTS

Puertas & Portones Automaticos, S.A. de C.V.

¡Nuestra pasión es la Solución!....

V09.18

(229) 288-1552
portonesautomaticos@adsver.com.mx
portonesautomaticos@prodigy.net.mx

RESIDENCIAL COMERCIAL INDUSTRIAL

MEMBER IDA International Door Association